符合RoHS

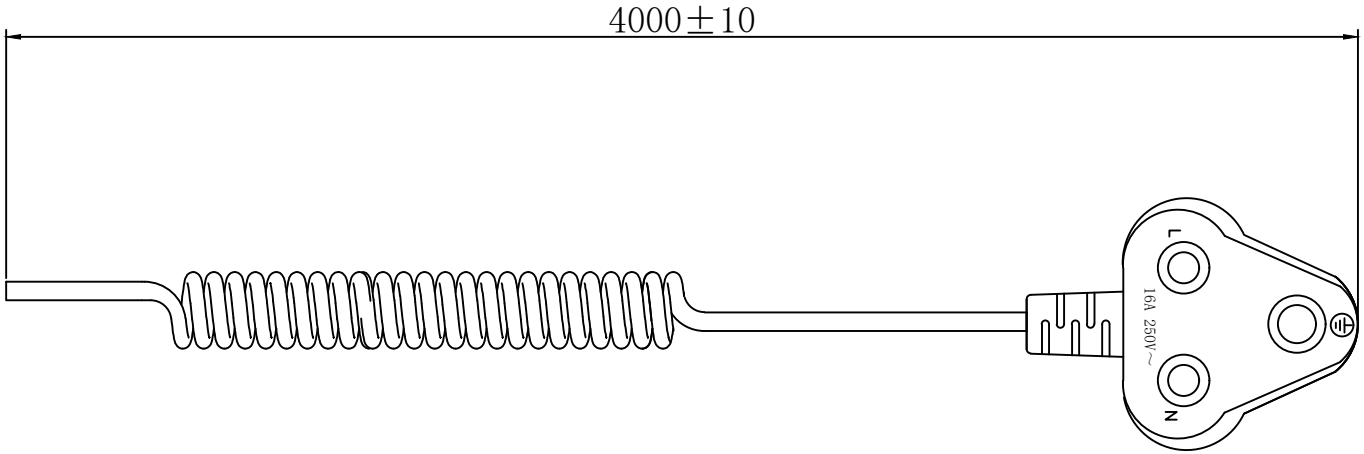

Technical requiements：

Plug: D19 The plug surface shall be free of streaks, bubbles, shrinkage, sundries, lack of material, color mixing, dirt, etc;

Cable: 3G2.0mm²：

Tail inserting: peeling

Winding: winding according to the specified size

版本	变更内容	经手人	变更日期	序号	材料名称	材料编号	材料规格	用量	单位

客户签章：

核准：		AG Electrical Co.,Ltd	
审核：		客户名称：	
制作：		客户料号：	
日期： 2022-04-01		产品规格：	
版本： A	单位： mm	图号：	